询价	打样	试制	受控	外表面积(dm^2)	参考单重(kg)	产品定位
☐	☐	☐	☑	/	/	A

更改栏	标记	处数	更改内容	签 名	日 期

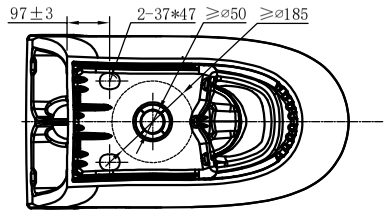

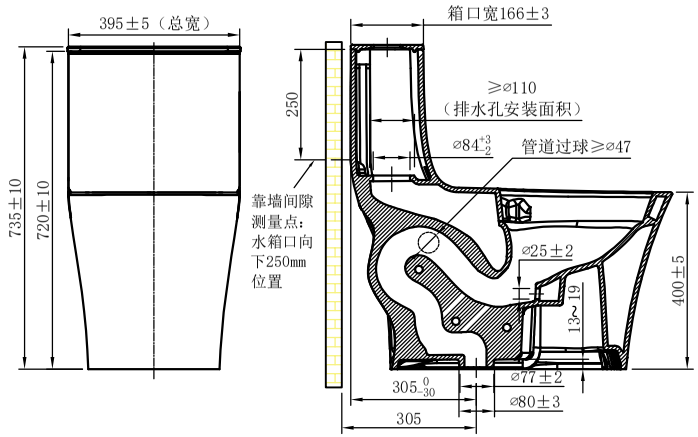

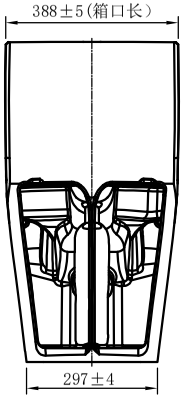

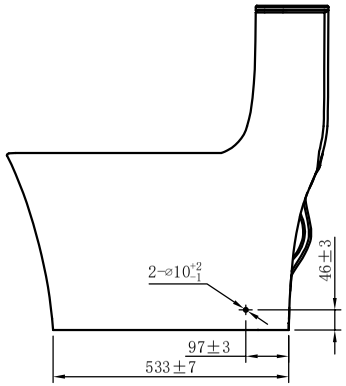



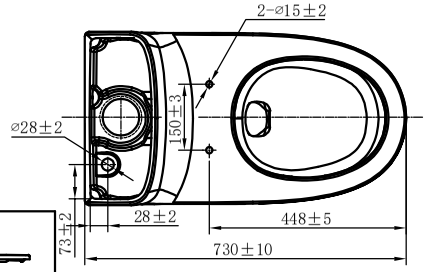

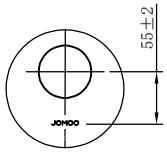

I
2:1

技术要求：
1. 配件安装应牢固，活动件应灵活无卡阻。
2. 表面应平滑，无划痕，凹陷，麻点，裂痕。
3. 产品外表面和人体接触部位必须经过圆角处理。
4. 未标明事项按九牧卫生陶瓷内控标准“Q/JMJCP 009002-2022”执行。
5. 根据销售地确定检测标准。

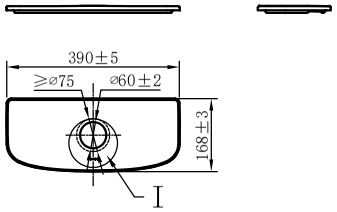

零件编码	141167153-014

基本尺寸	未注公差	设 计		日 期		JOMOO 九牧厨卫股份有限公司		版 次
0～≤15	±1	校 验		日 期				1.0
>15～≤80	±2	会 签		日 期		零件编码	141168385-064	比 例
>80～≤200	±3	审 核		日 期		材 料	陶瓷	1:15
>200～≤500	±5	批 准		日 期		名 称	11411-2/31KA-I011连体坐便器	
>500	±8	模具编号	/	页 次	共 1 张 第 1 张	图 号	D00020633	单位:mm

表单编号：FM MP09000035 Rev.01

转印尼，新编码：11411-2/31KA-I011
-2024.2.29